LED·POL

INDEX: ORO16095 | ORO-DOUBLE-TRIPOD-1,5M-SET

PL INSTRUKCJA MONTAŻU / EN INSTALLATION INSTRUCTION / DE BEDIENUNGSANLEITUNG / CZ NÁVOD K MONTÁŽI / SK NÁVOD NA MONTÁŽ / HU FELSZERELÉSI UTASÍTÁS / GR ΟΔΗΓΙΕΣ ΣΥΝΑΡΜΟΛΟΓΗΣΗΣ / PT MANUAL DE MONTAGEM / HR UPUTE ZA MONTAŽU / RU ИНСТРУКЦИЯ ПО УСТАНОВКЕ / HR KORISNIČKI PRIRUČNIK / RO INSTRUCTIUNI DE ASAMBLARE

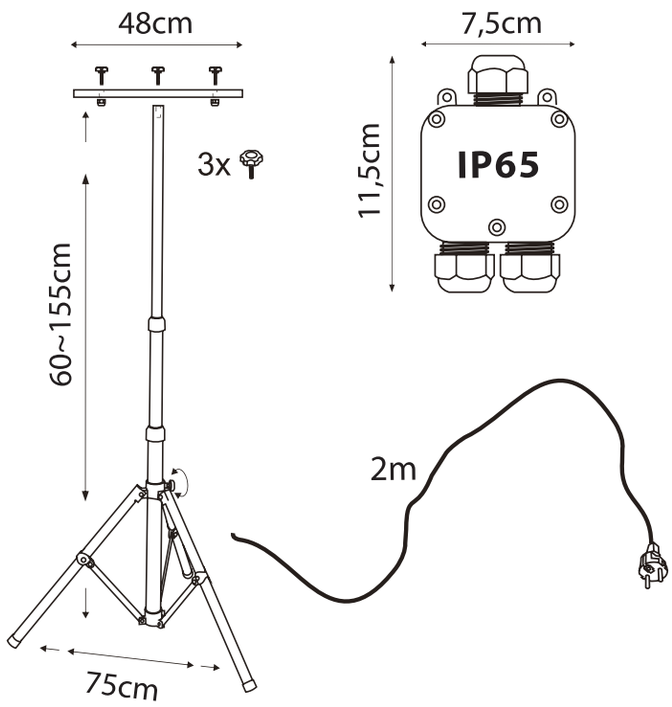

1

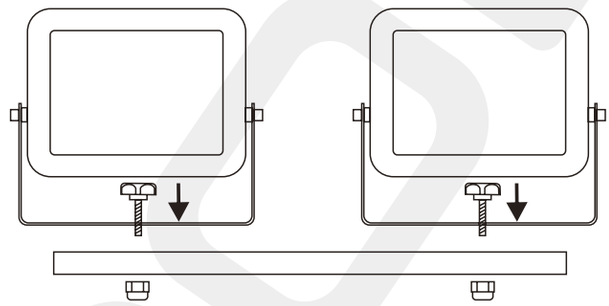

waga / weight
max 2 x 2kg

max 2 x 100W

2

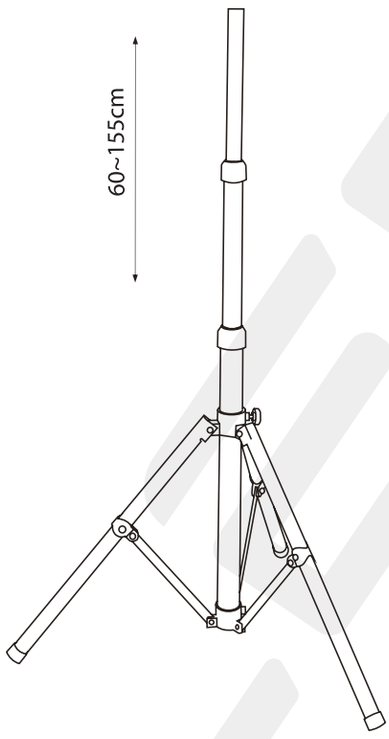

3

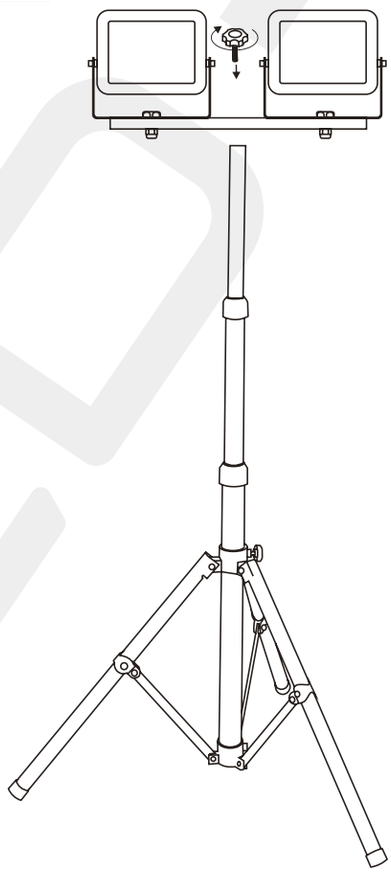

4

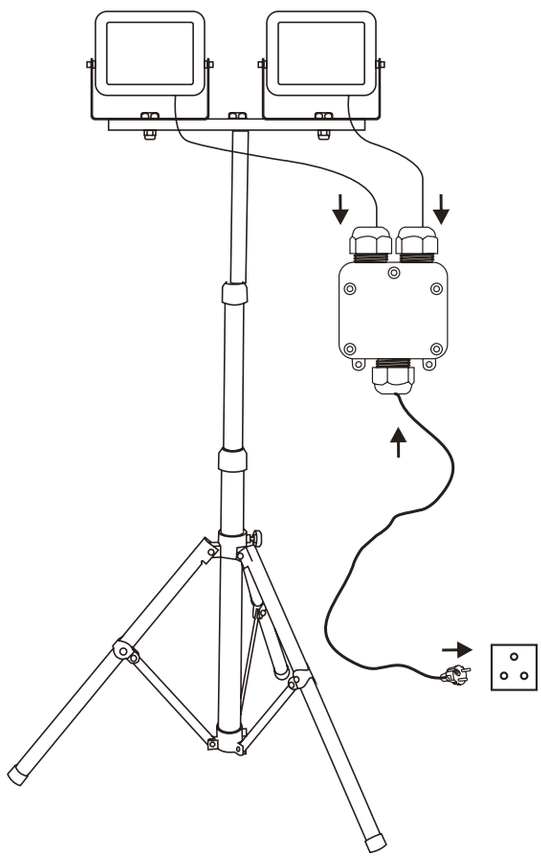

LED-POL Spółka z ograniczoną odpowiedzialnością Sp. k.,
ul Kustronia 40, 43-300 Bielsko-Biała, tel.: +48 33 822 63 00, e-mail: biuro@led-pol.pl